		-5	0	5	10
25	(kW)	224.0	274.6	334.0	402.9
	(kW)	38.4	38.7	38.9	38.7
	(A)	67.1	67.7	67.9	67.7
30	(kW)	212.7	261.4	318.4	384.8
	(kW)	42.9	43.5	43.9	44.0
	(A)	74.2	75.1	75.7	75.9
35	(kW)	201.3	247.9	302.6	366.4
	(kW)	48.0	48.8	49.5	49.8

		-5	0	5	10
25	(kW)				

		-5	0	5	10
25	(kW)	377.2	462.6	562.6	678.8
	(kW)	62.8	63.4	63.7	63.4
	(A)	107.3	108.3	108.7	108.3
30	(kW)	358.3	440.2	536.3	648.1
	(kW)	70.3	71.3	72.0	72.1
	(A)	120.1	121.8	122.8	123.0
35	(kW)	338.9	417.4	509.6	617.0
	(kW)	78.6	80.0	81.0	81.5
	(A)	134.2	136.6	138.3	139.2

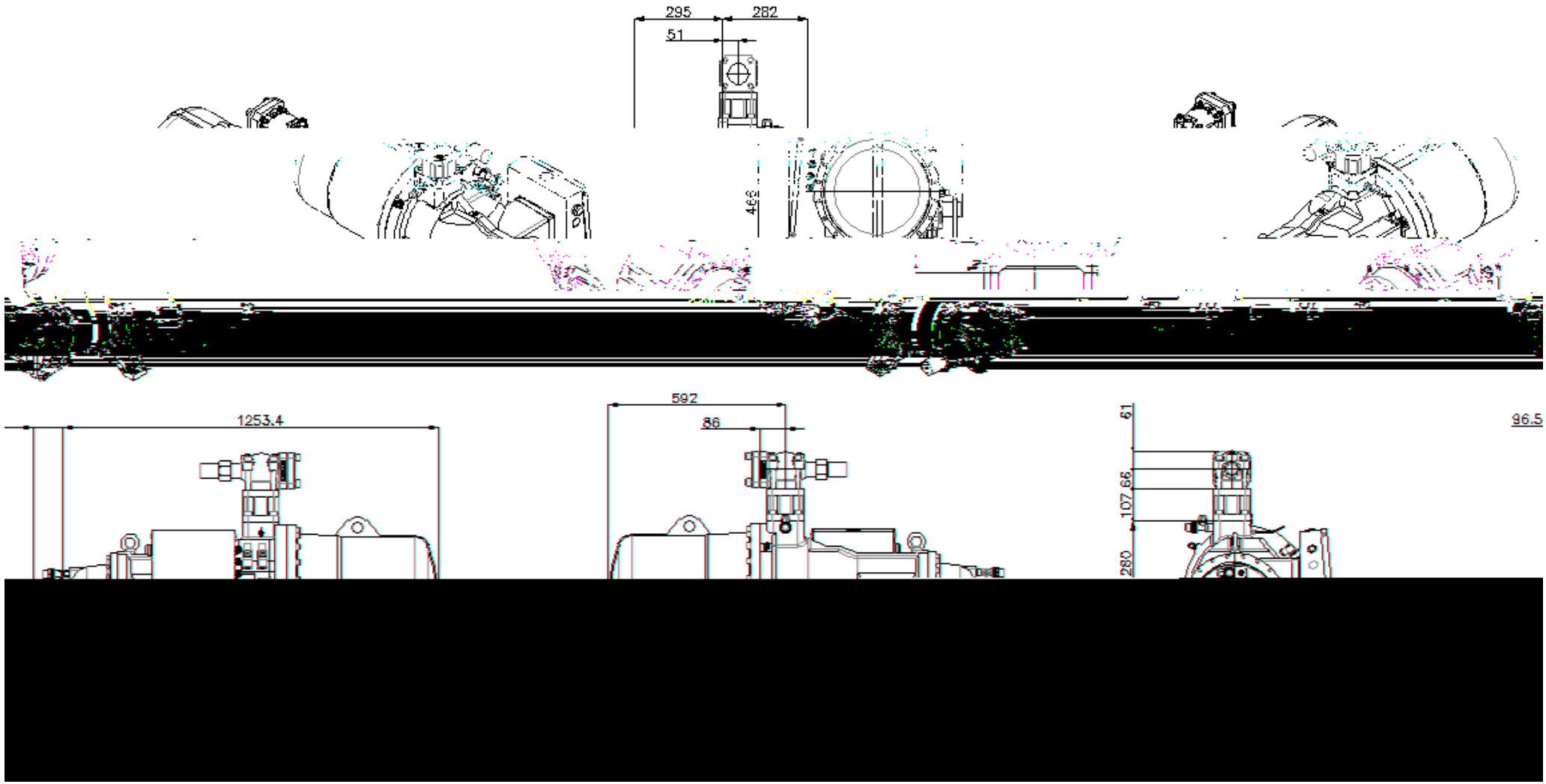
295
282
51
439
1253.4
592
86
61
107.66
280
96.5

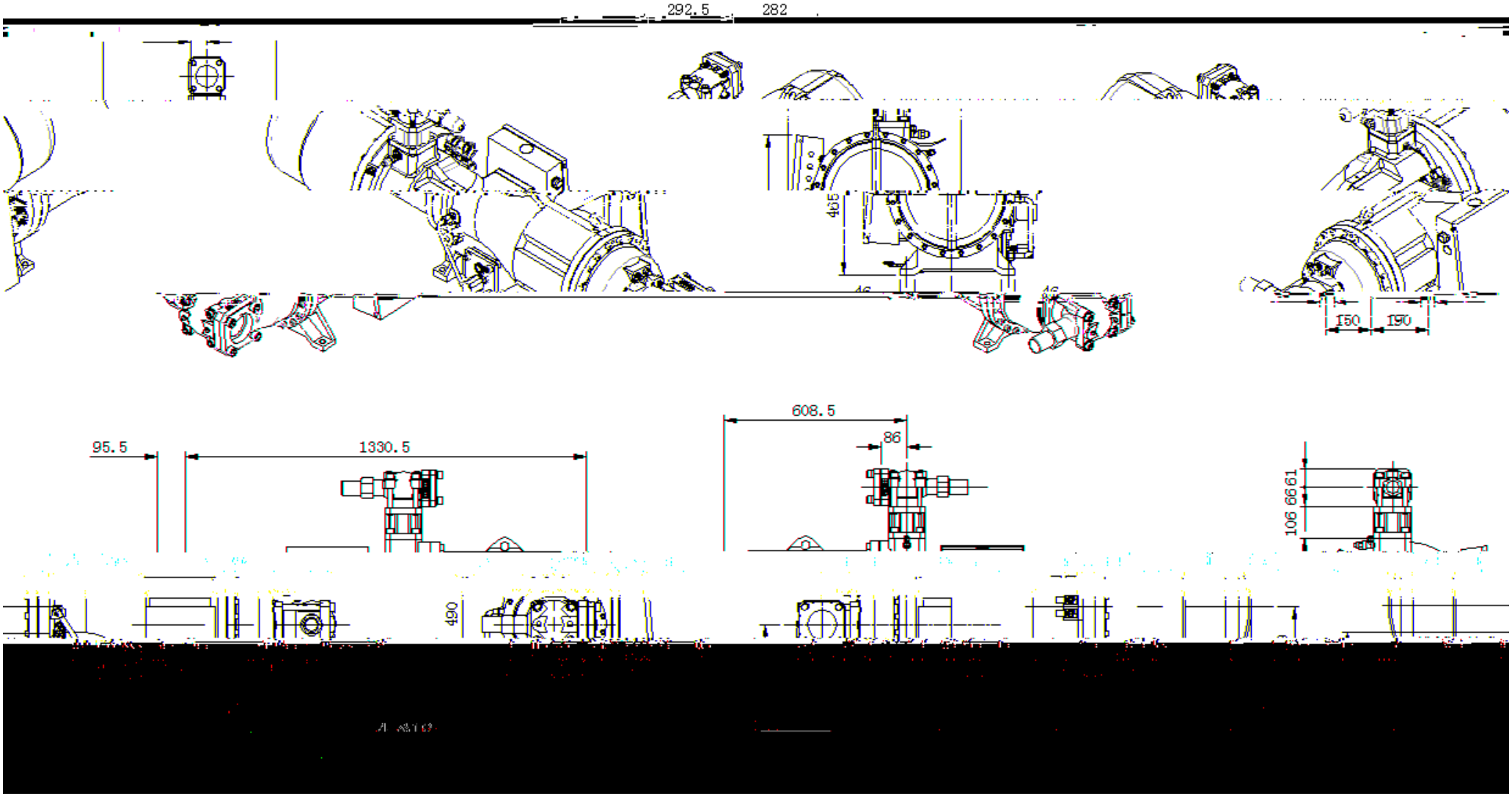
292.5
282
405
46
46
150
190
608.5
86
95.5
1330.5
106
66
61
490

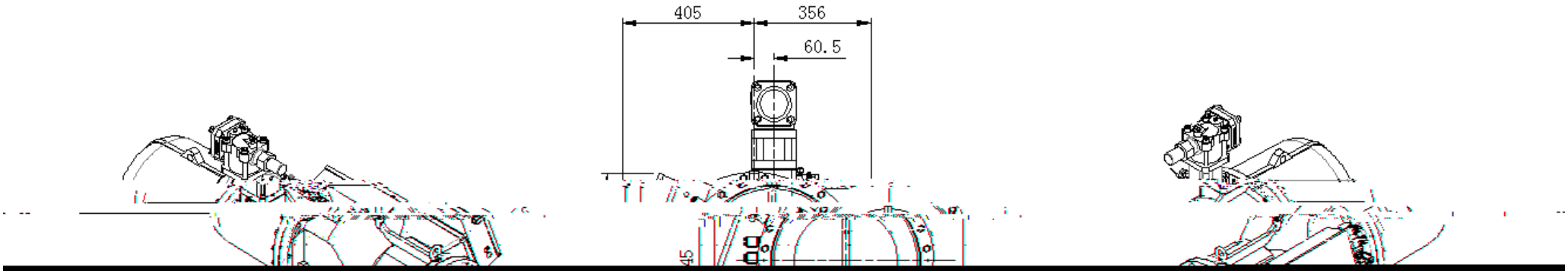

[redacted]

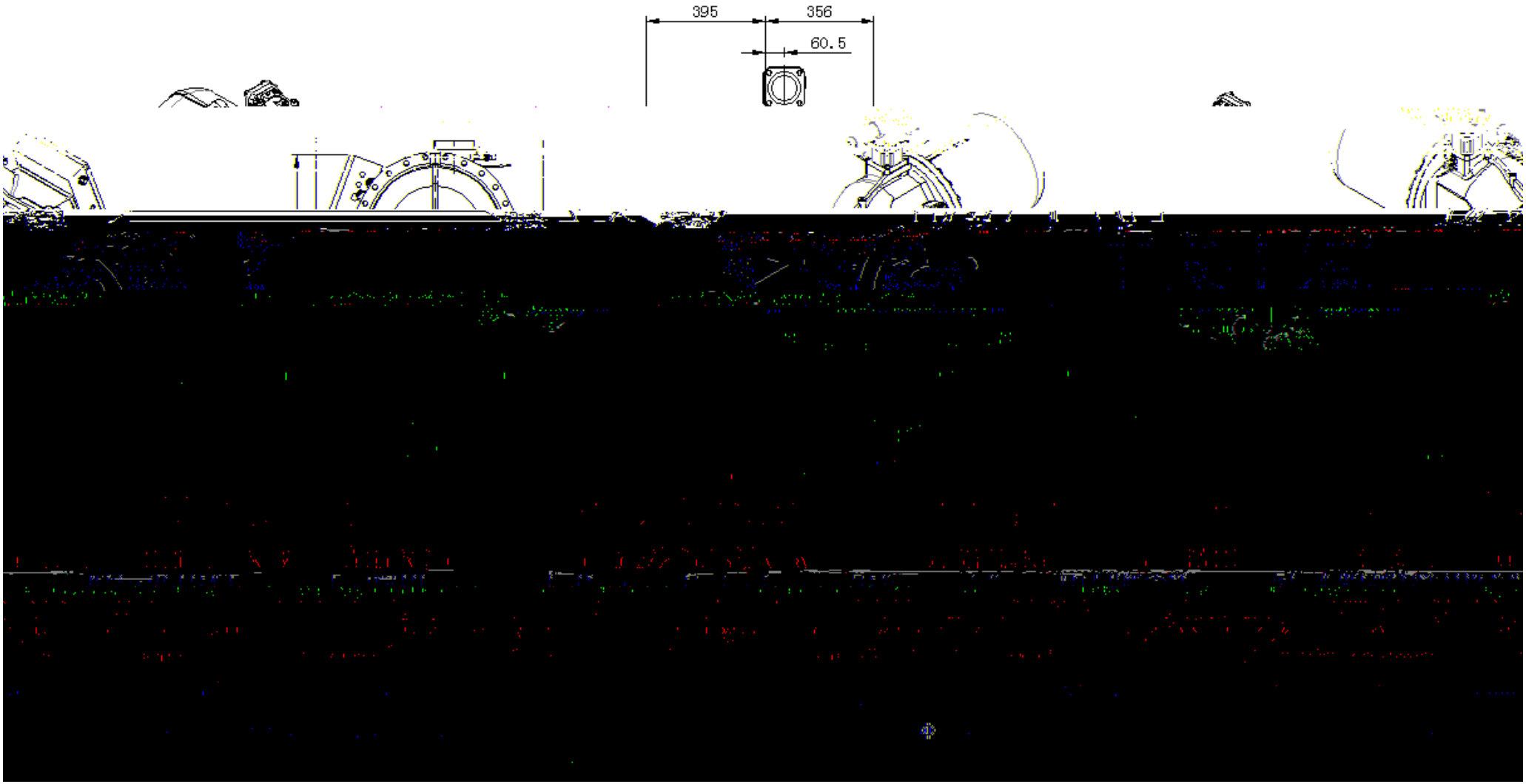
395
356
60.5

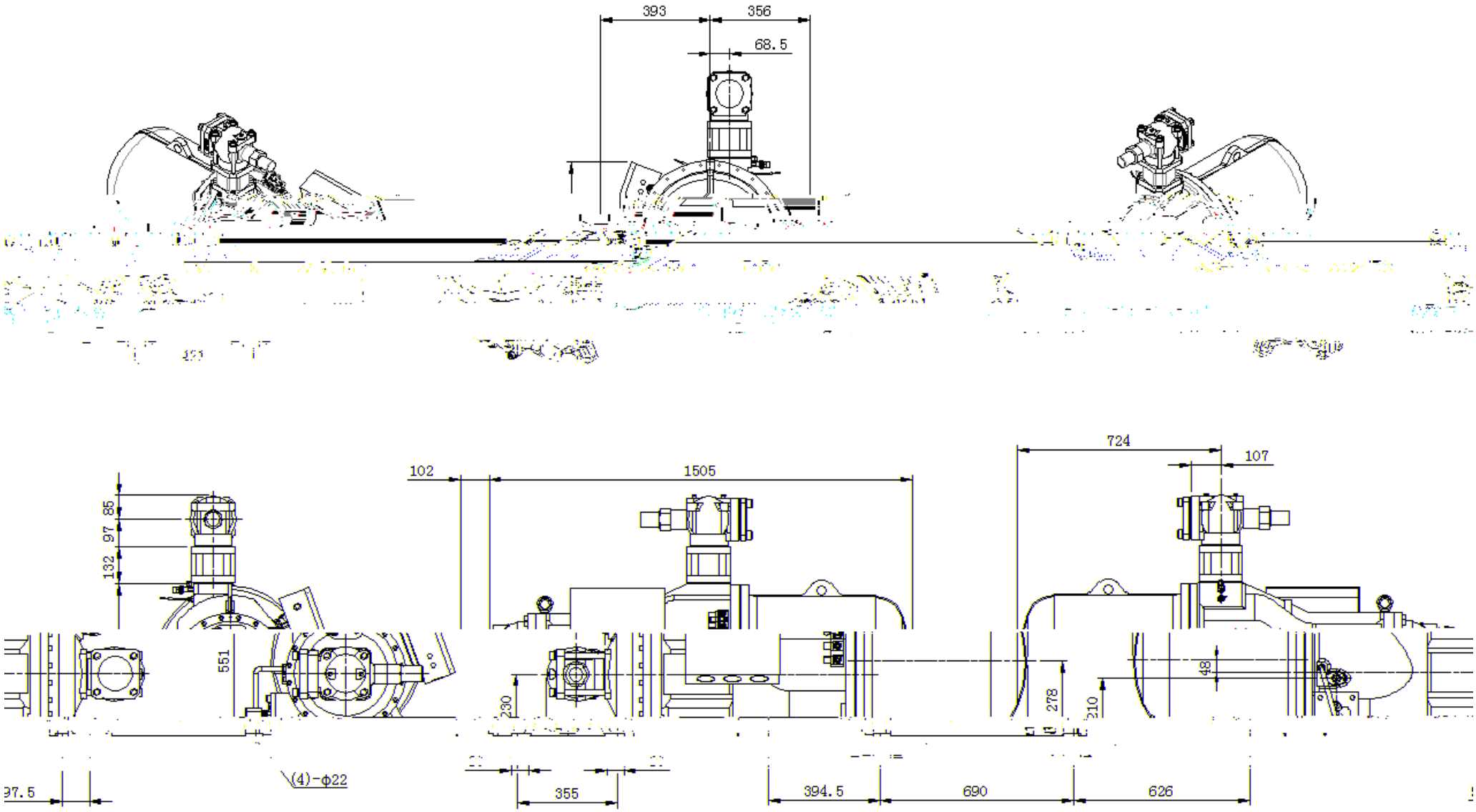
393
356
68.5
102
1505
724
107
85
97
132
551
230
278
210
48
(4)-φ22
97.5
355
394.5
690
626

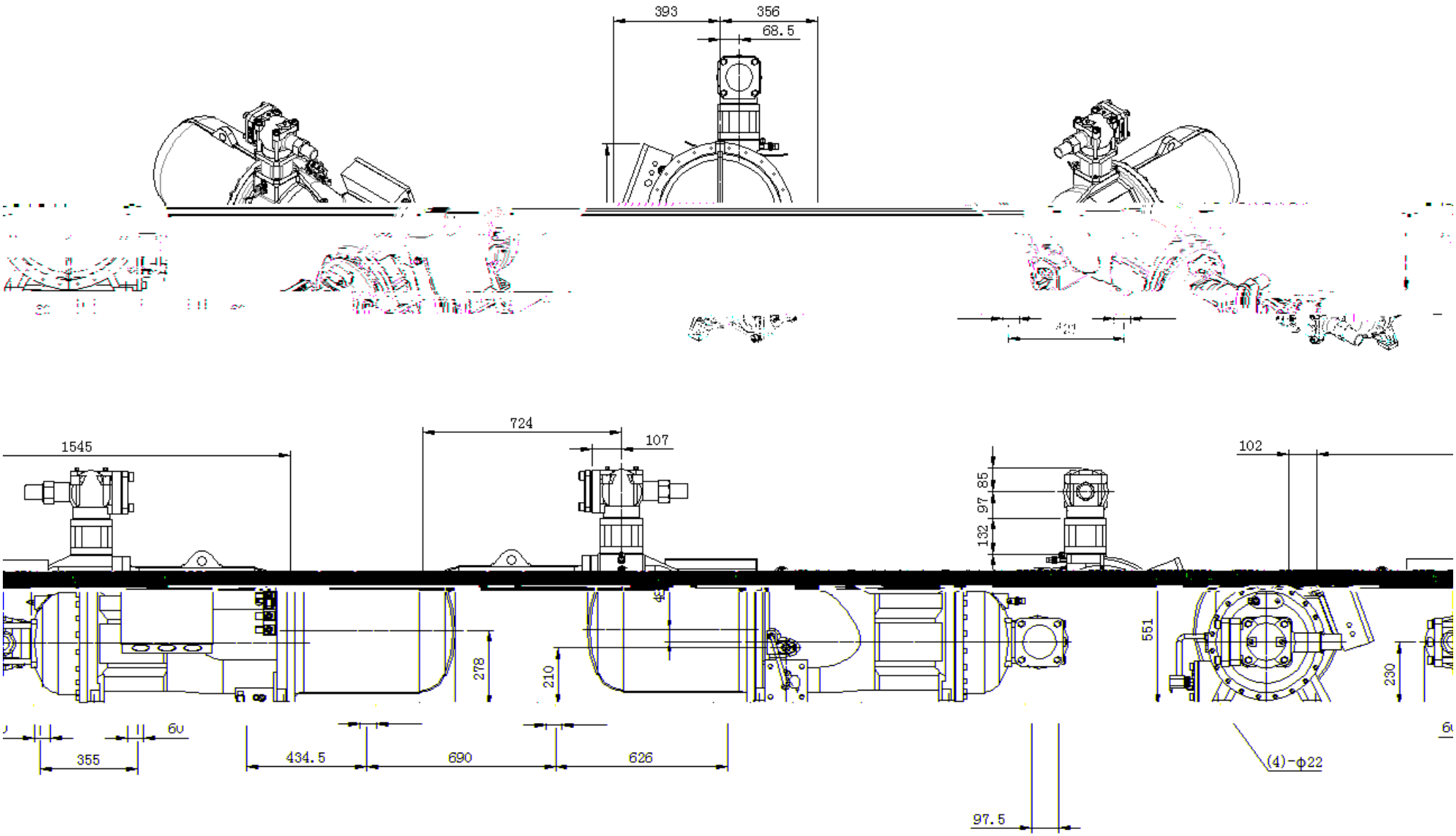
393
356
68.5
724
107
1545
102
85
97
132
278
210
551
230
355
434.5
690
626
97.5
(4)-φ22

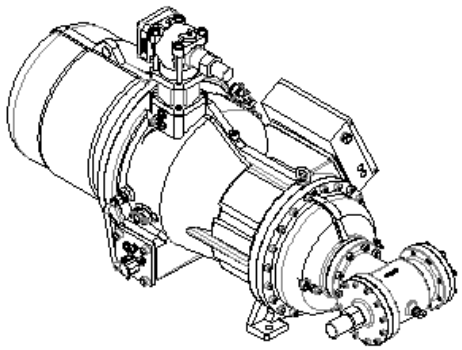

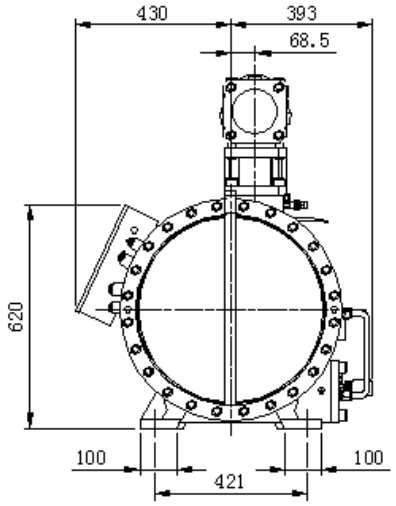
430
393
68.5
620
100
421
100

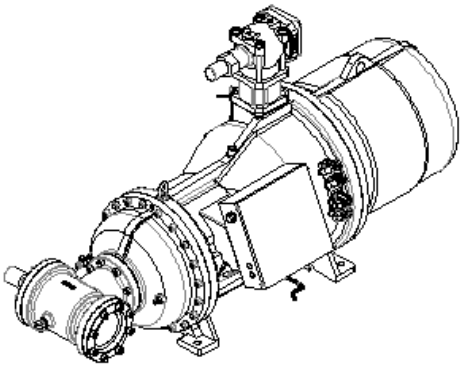

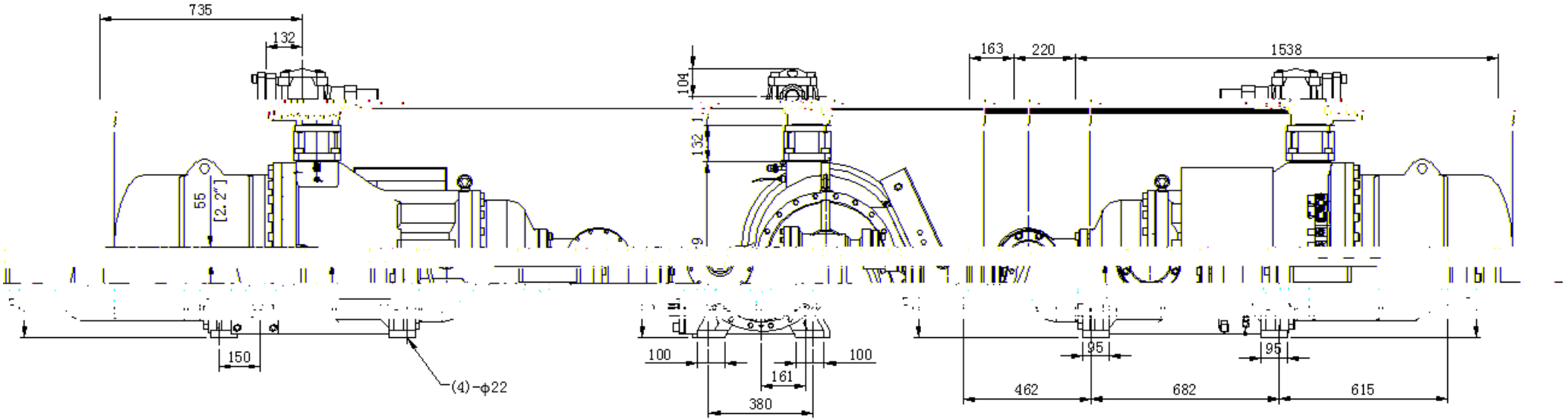
735
132
104
132
55
[2.2"]
9
163
220
1538
150
(4)-φ22
100
100
161
380
95
95
462
682
615

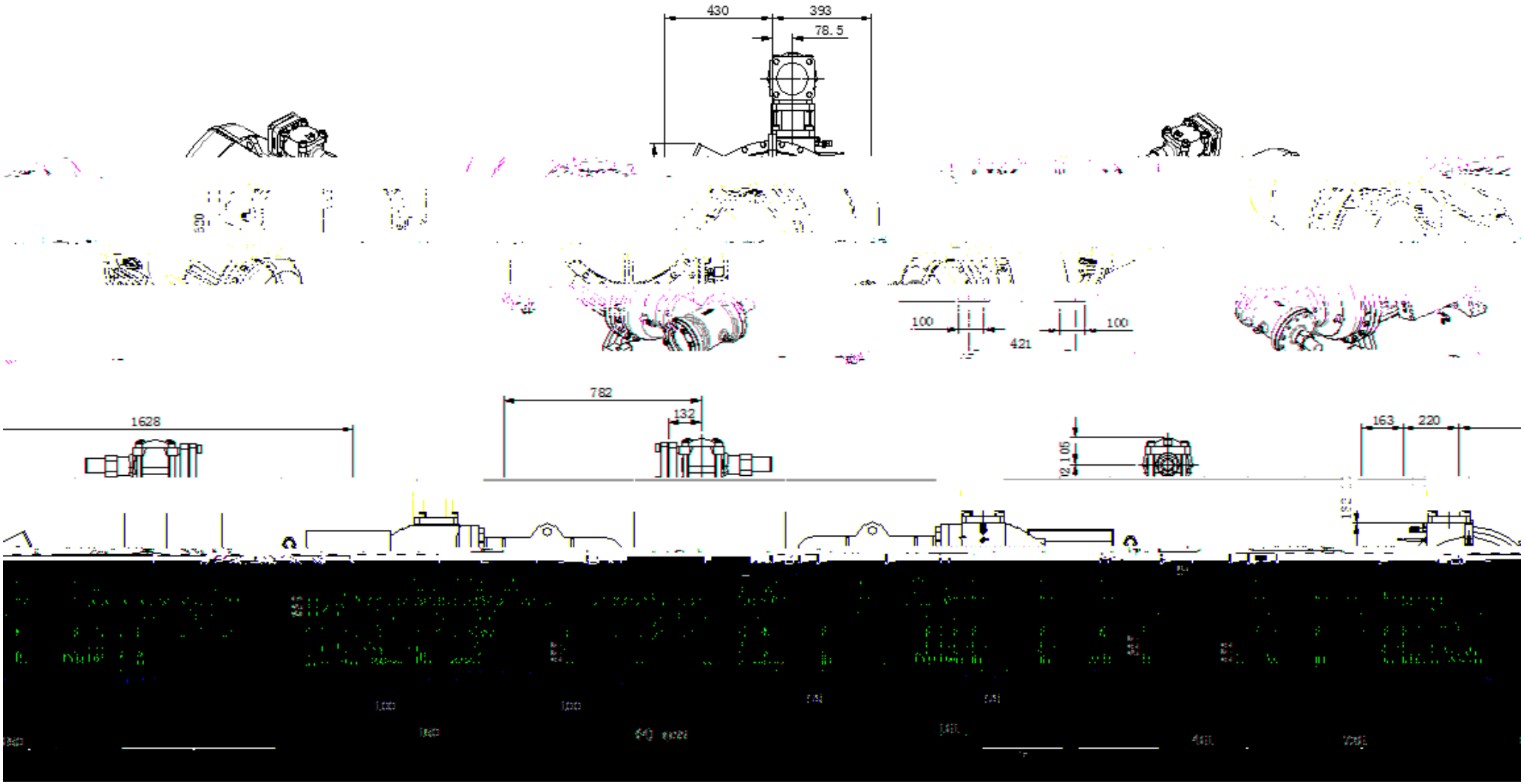
430
393
78.5
100
421
100
782
132
1628
163
220

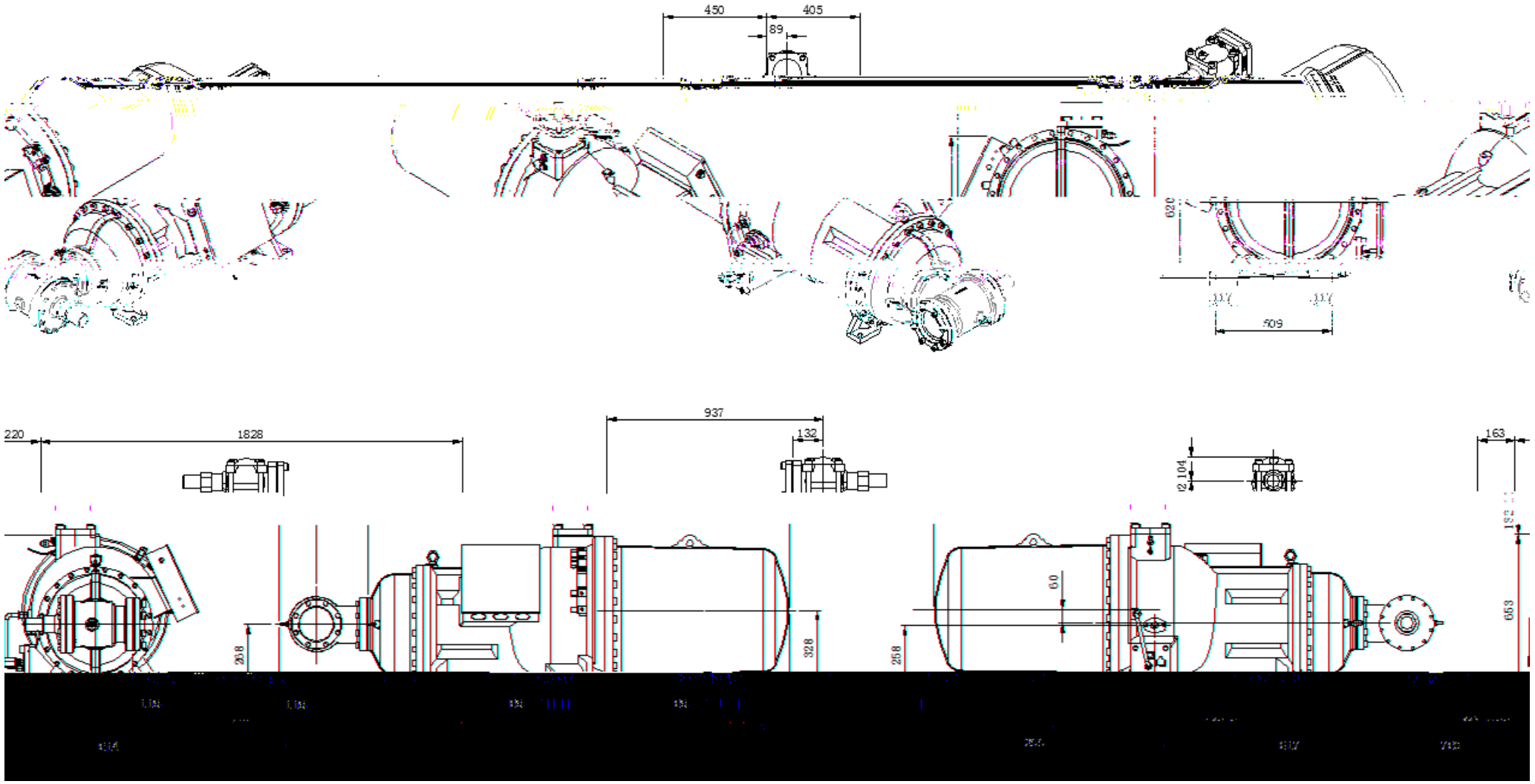
450
405
89
620
117
117
509
220
1828
937
132
163
104
268
328
258
60
653

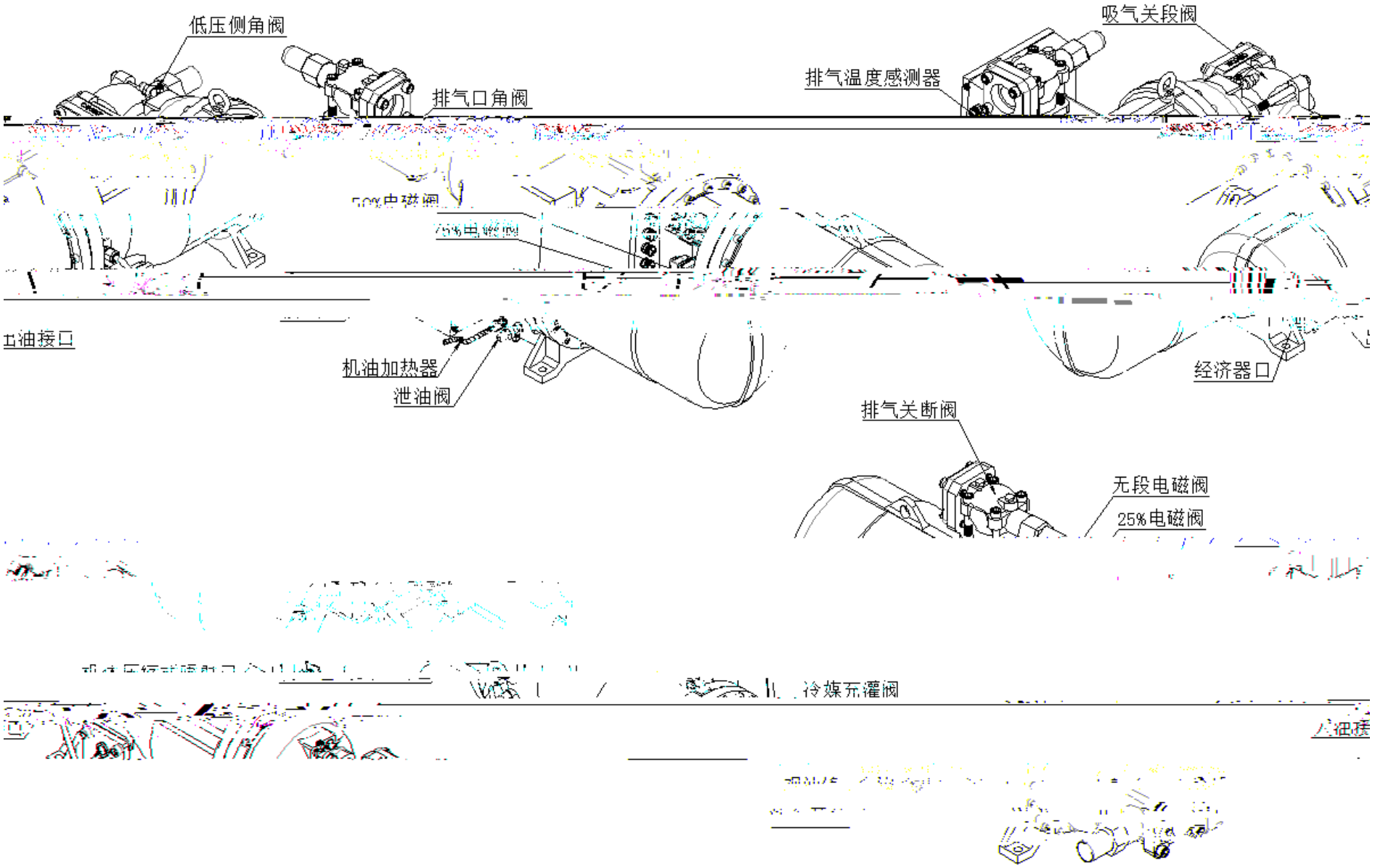
低压侧角阀
排气口角阀
排气温度感测器
吸气关段阀
机油加热器
泄油阀
经济器口
排气关断阀
无段电磁阀
25%电磁阀

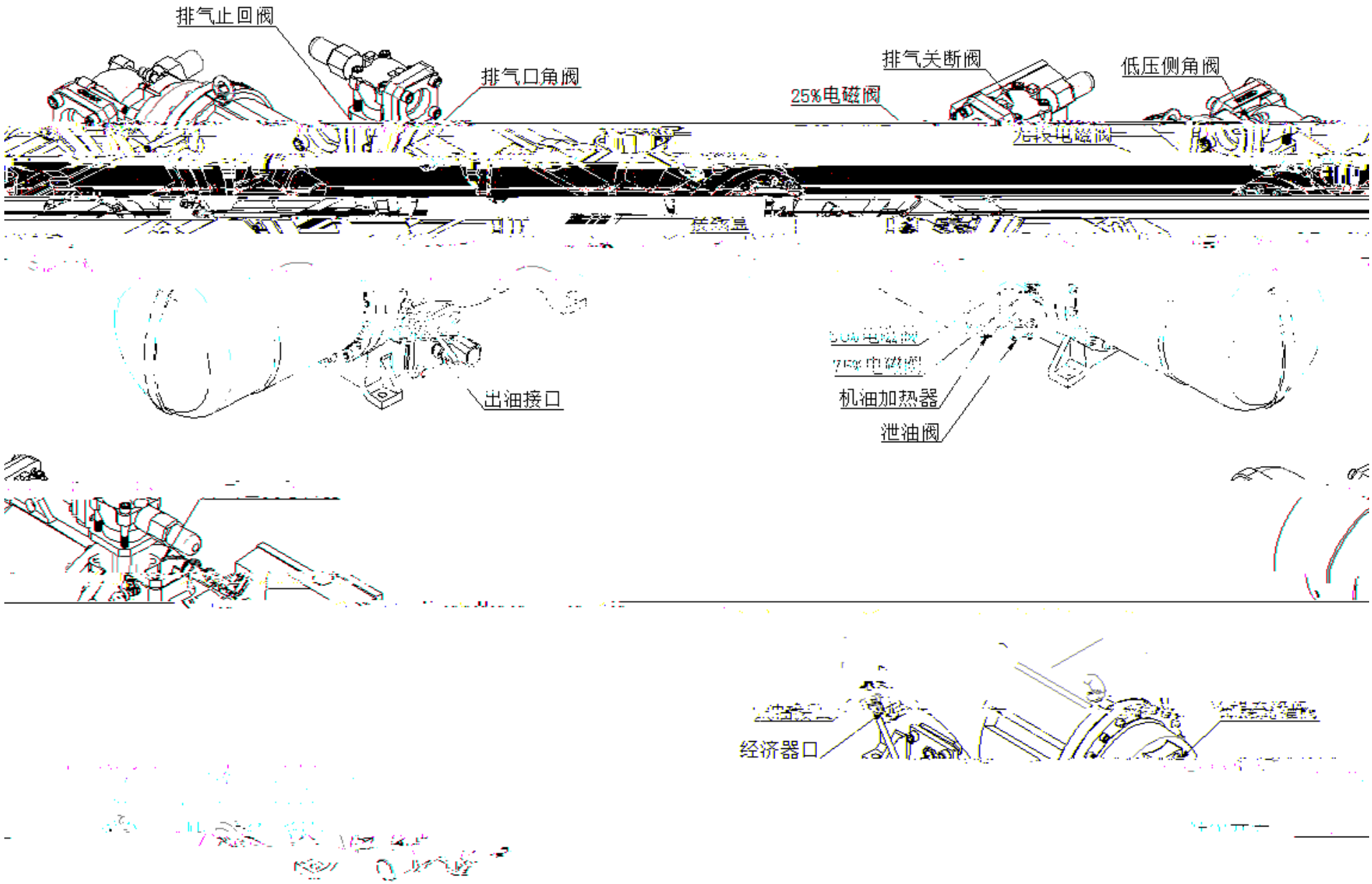
排气止回阀
排气口角阀
排气关断阀
低压侧角阀
25%电磁阀
出油接口
机油加热器
泄油阀
经济器口

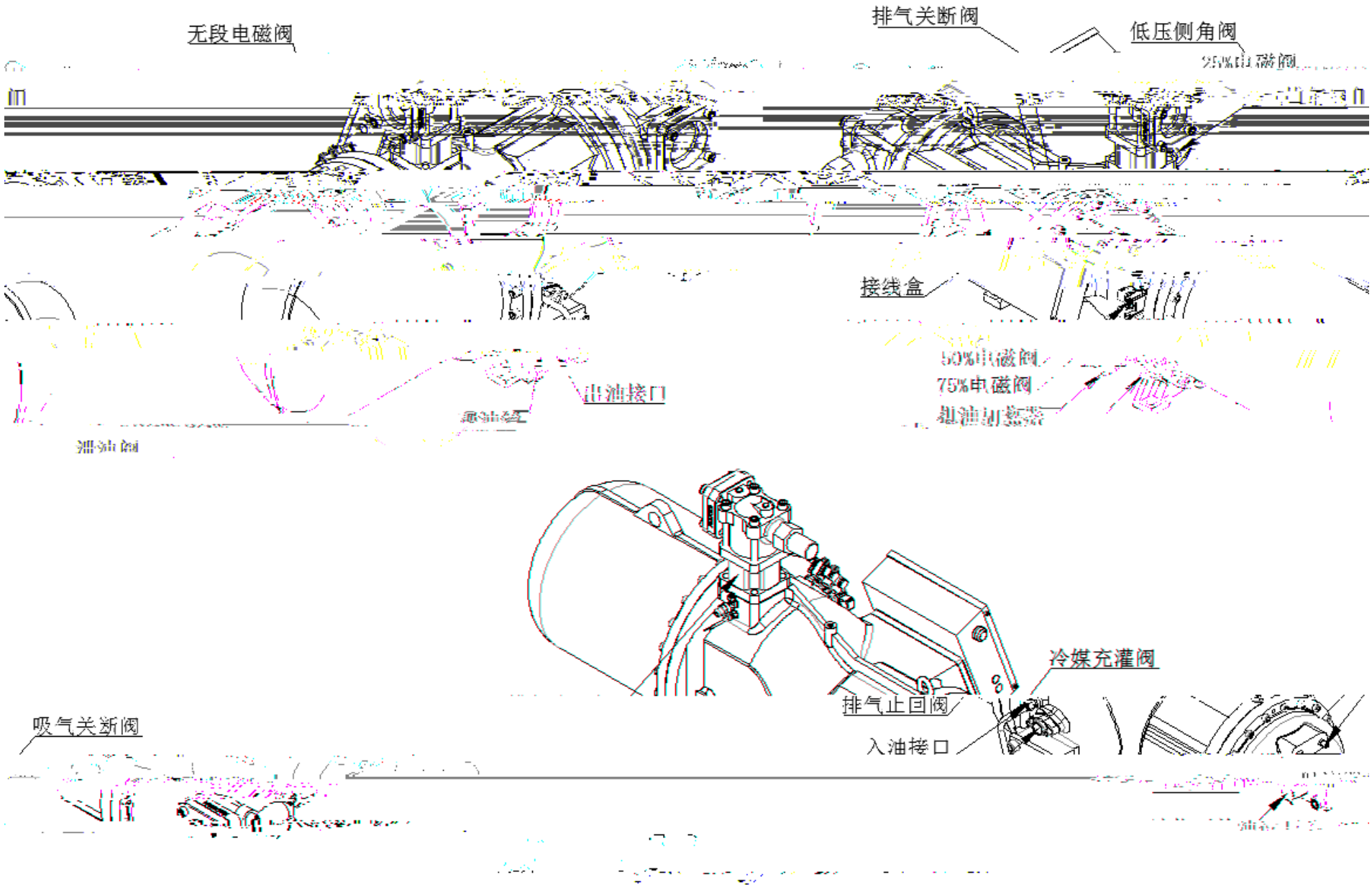
无段电磁阀
排气关断阀
低压侧角阀
接线盒
出油接口
50%电磁阀
75%电磁阀
冷媒充灌阀
排气止回阀
入油接口
吸气关断阀

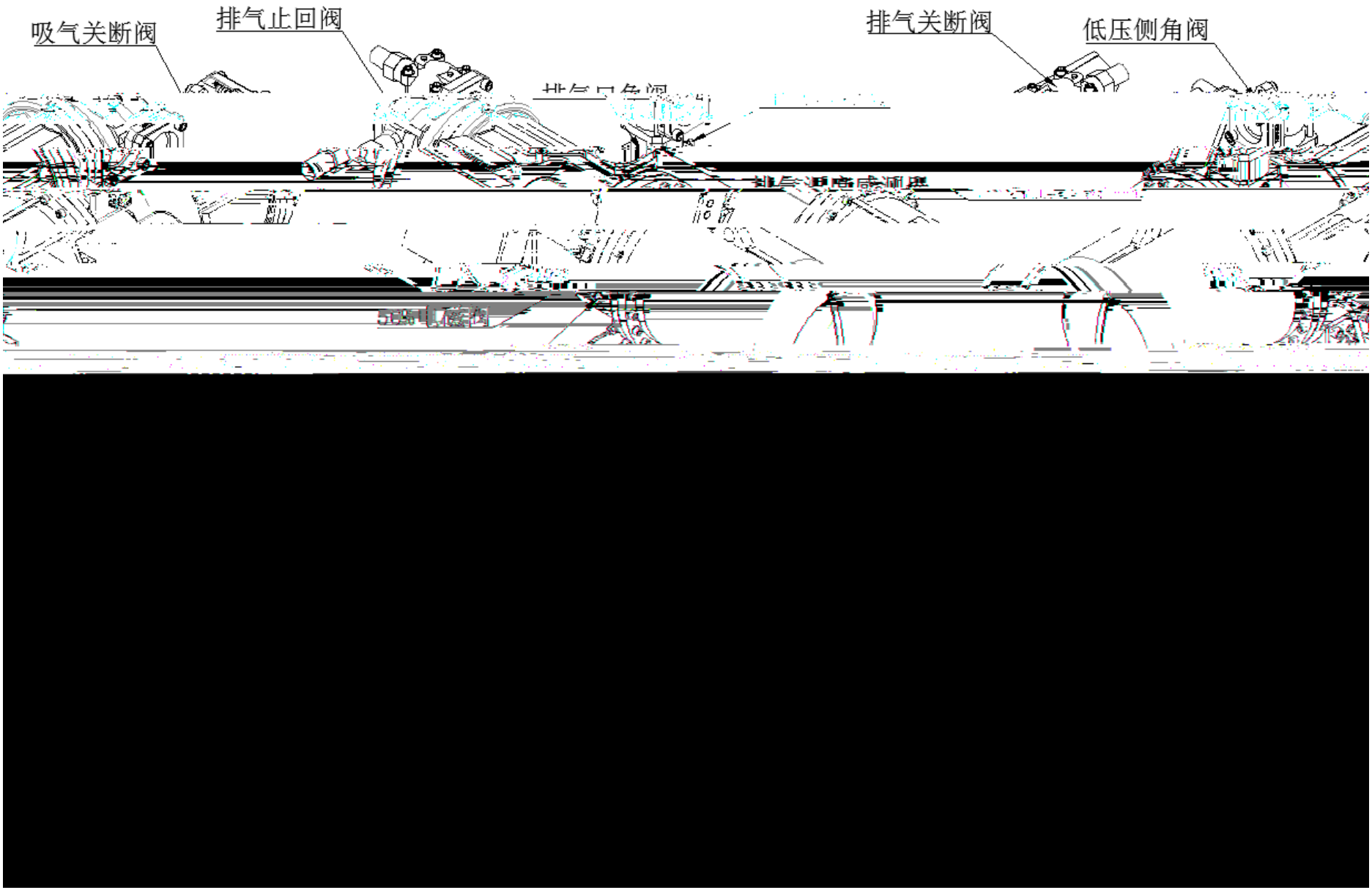
吸气关断阀
排气止回阀
排气关断阀
低压侧角阀

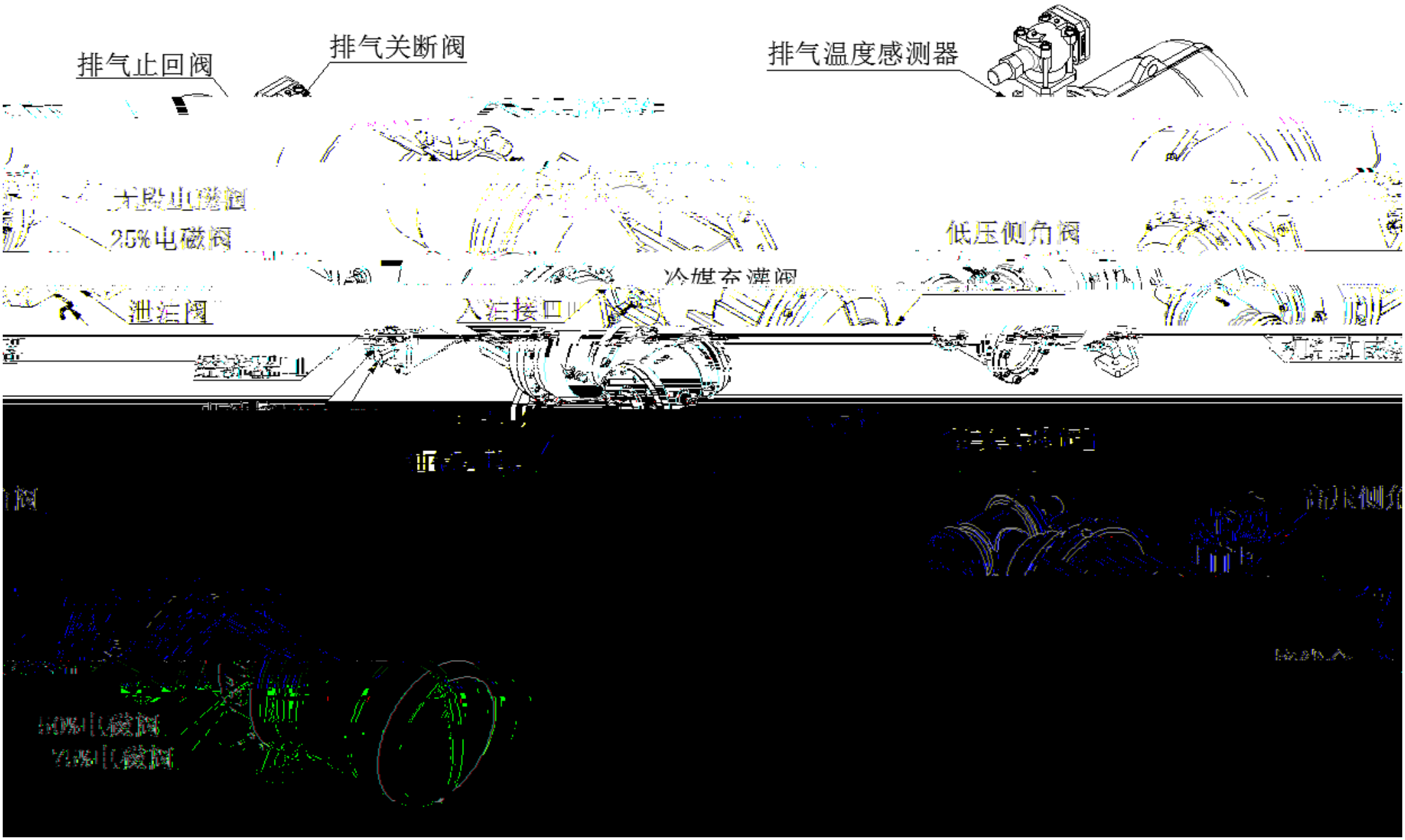
排气止回阀
排气关断阀
排气温度感测器
25%电磁阀
泄油阀
低压侧角阀

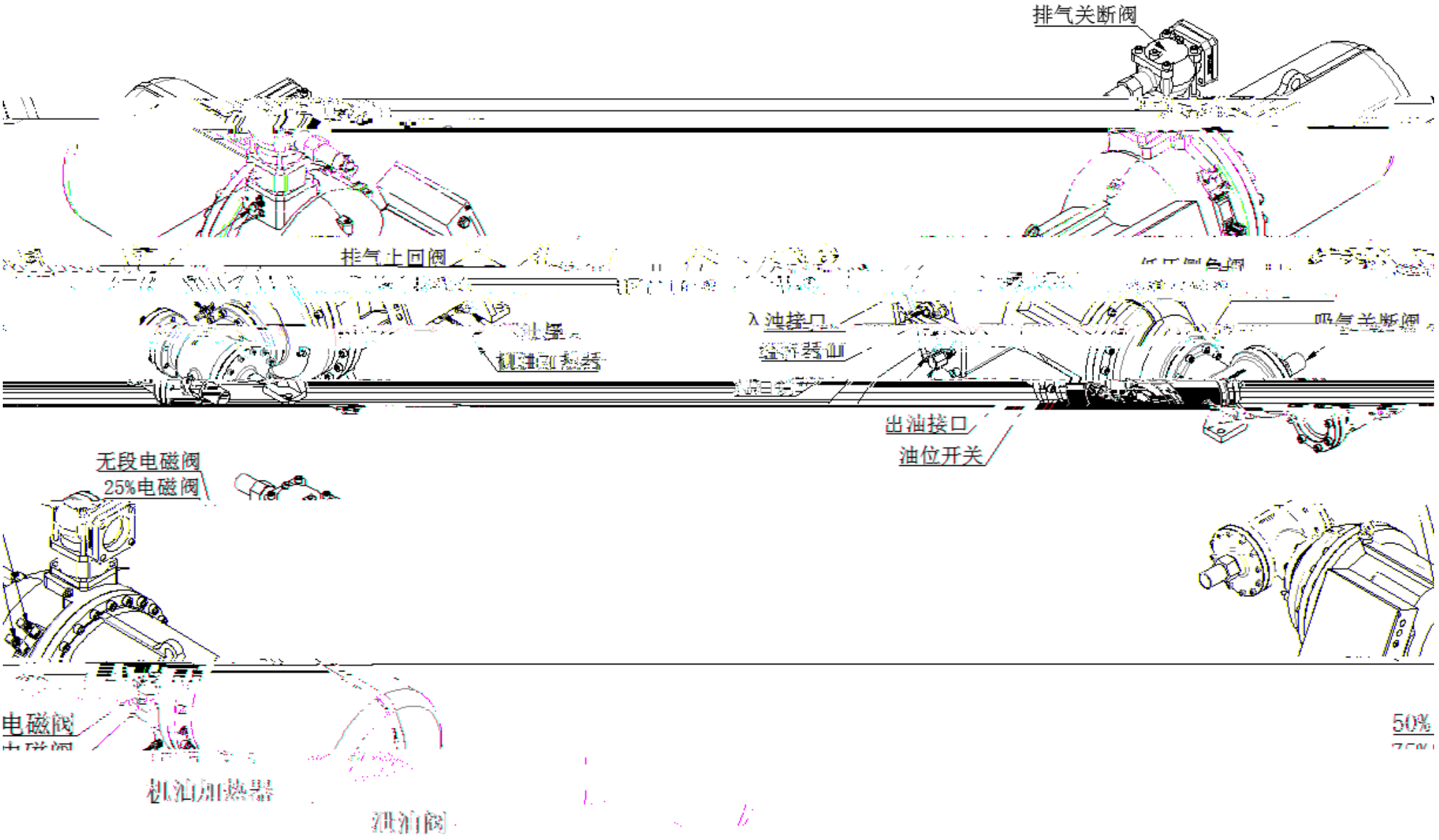
排气关断阀
排气止回阀
入油接口
出油接口
油位开关
吸气关断阀
无段电磁阀
25%电磁阀
电磁阀
50%
机油加热器
进油阀

~